# DIAFRAGMAS DE FRENO

CHIRI S.R.L.

## DESCRIPCION DEL CATALOGO

Para cada modelo de Diafragma de Freno se indica su código, la descripción del modelo y sus dimensiones principales. Se incluye además un dibujo de cada Diafragma con la acotación de sus medidas.

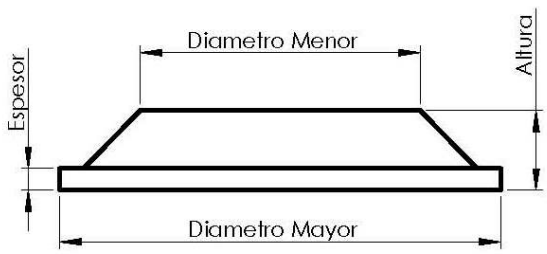


| | |
|---|---|
| _ _ _ _ | |
| DESCRIPCION: _ _ _ _ _ _ _ _ _ _ _ _ | |
| DIAM. MAYOR: | _ _ _ mm |
| DIAM. MENOR: | _ _ _ mm |
| ALTURA: | _ _ mm |
| ESPESOR: | _ _ mm |
| TIPO DE LABIO: | _ _ _ _ _ _ _ _ |

Ruta A005 y M. Quenon
Tel - Fax: 0358 - 4638824 /4210804
e-mail: metalgomsrl_04@yahoo.com.ar
www.metalgom.com.ar
5800 - Rio Cuarto - Pcia. Córdoba

Ruta A005 y M. Quenon
Tel - Fax: 0358 - 4638824 /4210804
e-mail: metalgomsrl_04@yahoo.com.ar
www.metalgom.com.ar
5800 - Rio Cuarto - Pcia. Cordoba

metalgom
CHIRI S.R.L.

# CATALOGO DIAFRAGMAS DE FRENO

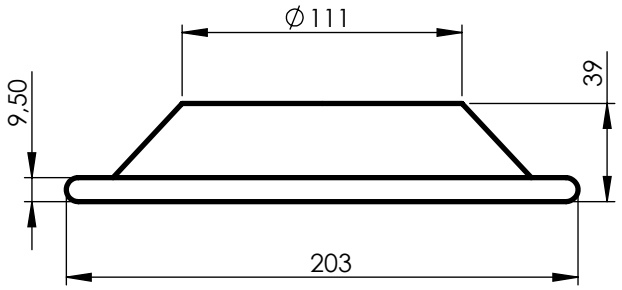


## D18

DESCRIPCION: HELVETICA M 70 8"

| | |
|---|---|
| DIAM. MAYOR: | 203 mm |
| DIAM. MENOR: | 111 mm |
| ALTURA: | 39 mm |
| ESPESOR: | 9,5 mm |
| TIPO DE LABIO: | REDONDO |

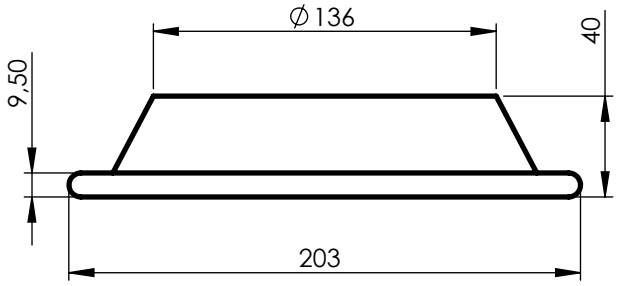


## D76

DESCRIPCION: HELVETICA M 90 8"

| | |
|---|---|
| DIAM. MAYOR: | 203 mm |
| DIAM. MENOR: | 136 mm |
| ALTURA: | 40 mm |
| ESPESOR: | 9,5 mm |
| TIPO DE LABIO: | REDONDO |

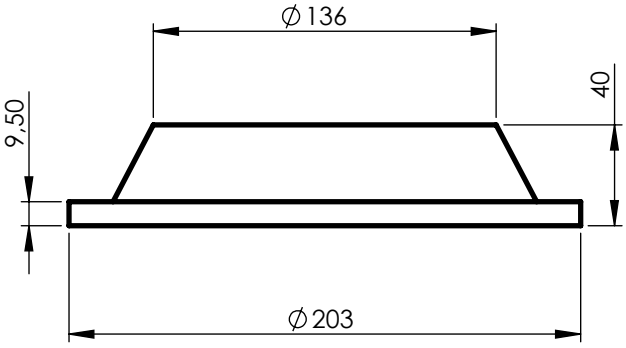


## D17

DESCRIPCION: MONTENEGRO 234101 8"

| | |
|---|---|
| DIAM. MAYOR: | 203 mm |
| DIAM. MENOR: | 136 mm |
| ALTURA: | 40 mm |
| ESPESOR: | 9,5 mm |
| TIPO DE LABIO: | CUADRADO |

Ruta A005 y M. Quenon
Tel - Fax: 0358 - 4638824 /4210804
e-mail: metalgomsrl_04@yahoo.com.ar
www.metalgom.com.ar
5800 - Rio Cuarto - Pcia. Cordoba

metalgom
CHIRI S.R.L.

# CATALOGO DIAFRAGMAS DE FRENO

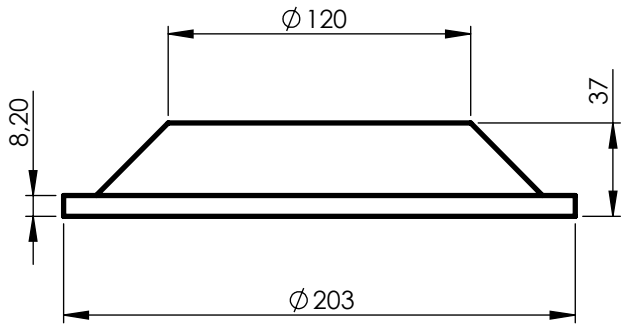


## D39

DESCRIPCION: ASTIVIA 234101/1 8"

| | |
|---|---|
| DIAM. MAYOR: | 203 mm |
| DIAM. MENOR: | 120 mm |
| ALTURA: | 37 mm |
| ESPESOR: | 8,2 mm |
| TIPO DE LABIO: | CUADRADO |

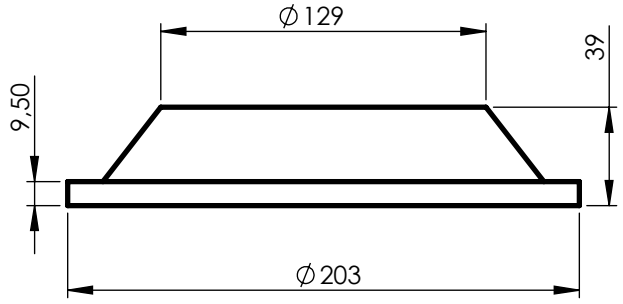


## D48

DESCRIPCION: 234101/5 8"

| | |
|---|---|
| DIAM. MAYOR: | 203 mm |
| DIAM. MENOR: | 129 mm |
| ALTURA: | 39 mm |
| ESPESOR: | 9,5 mm |
| TIPO DE LABIO: | CUADRADO |

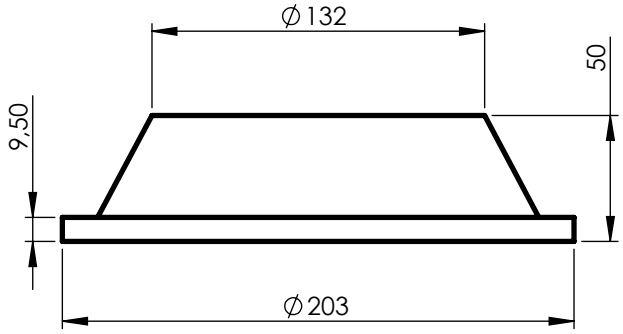


## D82

DESCRIPCION: FIAT 150 SPRINT TRASERO PROFUNDO 8"

| | |
|---|---|
| DIAM. MAYOR: | 203 mm |
| DIAM. MENOR: | 132 mm |
| ALTURA: | 50 mm |
| ESPESOR: | 9,5 mm |
| TIPO DE LABIO: | CUADRADO |

Ruta A005 y M. Quenon
Tel - Fax: 0358 - 4638824 /4210804
e-mail: metalgomsrl_04@yahoo.com.ar
www.metalgom.com.ar
5800 - Rio Cuarto - Pcia. Cordoba

metalgom
CHIRI S.R.L.

# CATALOGO DIAFRAGMAS DE FRENO

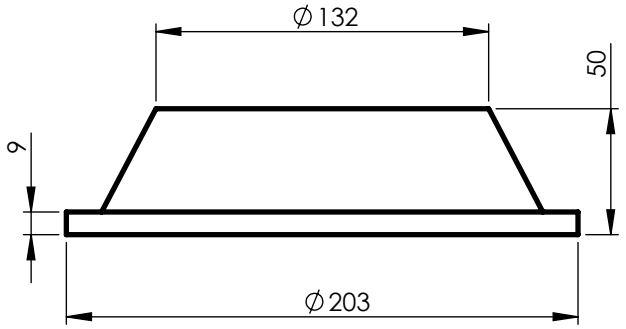


## D83

DESCRIPCION: EUROCARGO TRASERO PROFUNDO 8" c/GUIA

| | |
|---|---|
| DIAM. MAYOR: | 203 mm |
| DIAM. MENOR: | 132 mm |
| ALTURA: | 50 mm |
| ESPESOR: | 9 mm |
| TIPO DE LABIO: | CUADRADO |

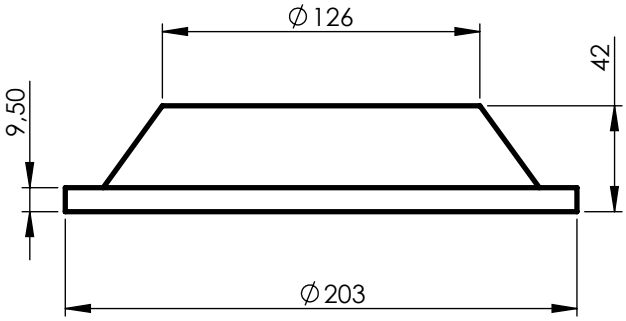


## D87

DESCRIPCION: RANDON 234101 8"

| | |
|---|---|
| DIAM. MAYOR: | 203 mm |
| DIAM. MENOR: | 126 mm |
| ALTURA: | 42 mm |
| ESPESOR: | 9,5 mm |
| TIPO DE LABIO: | CUADRADO |

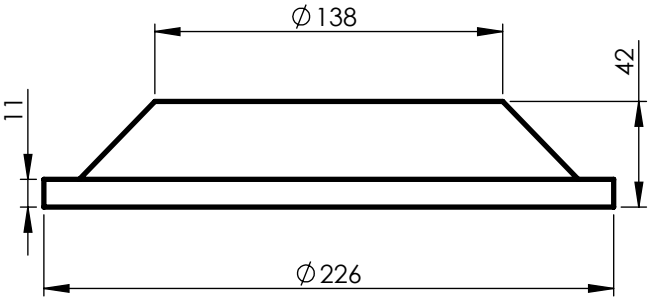


## D40

DESCRIPCION: 234362 9"

| | |
|---|---|
| DIAM. MAYOR: | 226 mm |
| DIAM. MENOR: | 138 mm |
| ALTURA: | 42 mm |
| ESPESOR: | 11 mm |
| TIPO DE LABIO: | CUADRADO |

Ruta A005 y M. Quenon
Tel - Fax: 0358 - 4638824 /4210804
e-mail: metalgomsrl_04@yahoo.com.ar
www.metalgom.com.ar
5800 - Rio Cuarto - Pcia. Cordoba

metalgom CHIRI S.R.L.

# CATALOGO DIAFRAGMAS DE FRENO

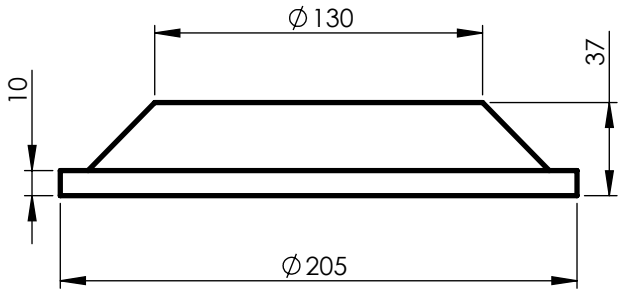


## D11

DESCRIPCION: 36001 - 123 8"
(4101 MENOR PROFUNDO)

| | |
|---|---|
| DIAM. MAYOR: | 205 mm |
| DIAM. MENOR: | 130 mm |
| ALTURA: | 37 mm |
| ESPESOR: | 10 mm |
| TIPO DE LABIO: | CUADRADO |

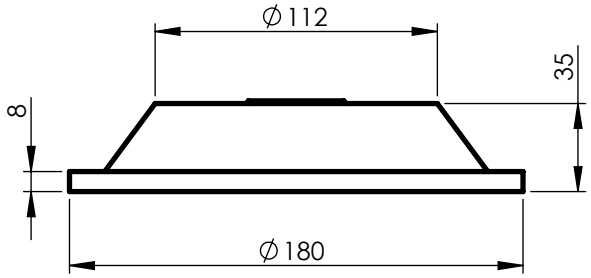


## D16

DESCRIPCION: 234100 MERCEDES BENZ
TRASERO 7"

| | |
|---|---|
| DIAM. MAYOR: | 180 mm |
| DIAM. MENOR: | 112 mm |
| ALTURA: | 35 mm |
| ESPESOR: | 8 mm |
| TIPO DE LABIO: | CUADRADO |

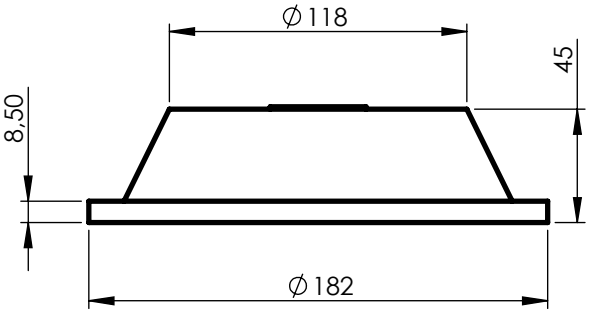


## D86

DESCRIPCION: SPRINT PROFUNDO 234100 7"
897 - 120 - 536 - 4

| | |
|---|---|
| DIAM. MAYOR: | 182 mm |
| DIAM. MENOR: | 118 mm |
| ALTURA: | 45 mm |
| ESPESOR: | 8,5 mm |
| TIPO DE LABIO: | CUADRADO |

Ruta A005 y M. Quenon
Tel - Fax: 0358 - 4638824 /4210804
e-mail: metalgomsrl_04@yahoo.com.ar
www.metalgom.com.ar
5800 - Rio Cuarto - Pcia. Cordoba

metalgom CHIRI S.R.L.

# CATALOGO DIAFRAGMAS DE FRENO

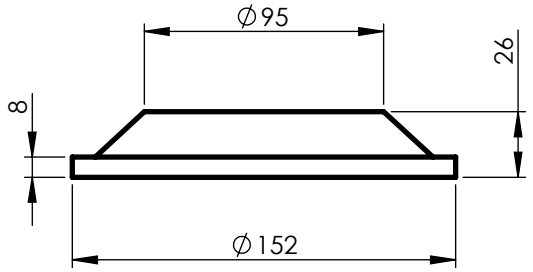


## D12

DESCRIPCION: 234189 / 36004
697 - 120 - 510 - 4 - 16

| | |
|---|---|
| DIAM. MAYOR: | 152 mm |
| DIAM. MENOR: | 95 mm |
| ALTURA: | 26 mm |
| ESPESOR: | 8 mm |
| TIPO DE LABIO: | CUADRADO |

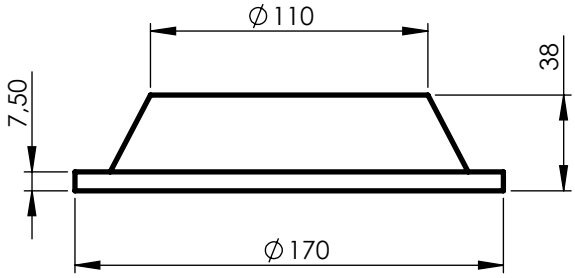


## D13

DESCRIPCION: 234099 6 3/4"

| | |
|---|---|
| DIAM. MAYOR: | 170 mm |
| DIAM. MENOR: | 110 mm |
| ALTURA: | 38 mm |
| ESPESOR: | 7,5 mm |
| TIPO DE LABIO: | CUADRADO |

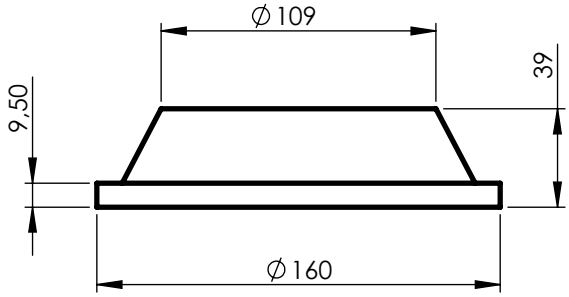


## D85

DESCRIPCION: MERCEDES BENZ 1518 - 1620
1633 TRASERO 897 - 120 - 510 - 4

| | |
|---|---|
| DIAM. MAYOR: | 160 mm |
| DIAM. MENOR: | 109 mm |
| ALTURA: | 39 mm |
| ESPESOR: | 9,5 mm |
| TIPO DE LABIO: | CUADRADO |

Ruta A005 y M. Quenon
Tel - Fax: 0358 - 4638824 /4210804
e-mail: metalgomsrl_04@yahoo.com.ar
www.metalgom.com.ar
5800 - Rio Cuarto - Pcia. Cordoba

metalgom CHIRI S.R.L.

# CATALOGO DIAFRAGMAS DE FRENO

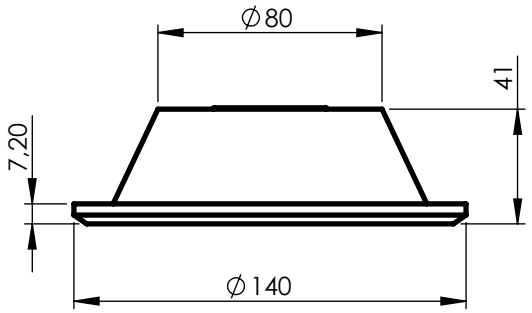


## D84

| | |
|---|---|
| DESCRIPCION: | MERCEDES BENZ 1114 - 1620 SPRINT 897 - 120 - 505 - 4 |
| DIAM. MAYOR: | 140 mm |
| DIAM. MENOR: | 80 mm |
| ALTURA: | 41 mm |
| ESPESOR: | 7,2 mm |
| TIPO DE LABIO: | CUADRADO |

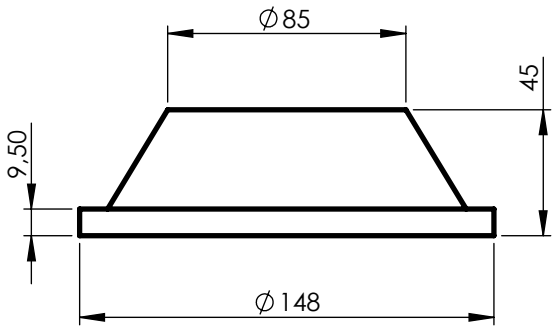


## D100

| | |
|---|---|
| DESCRIPCION: | MERCEDES BENZ 897 - 121 - 615 - 4 |
| DIAM. MAYOR: | 148 mm |
| DIAM. MENOR: | 85 mm |
| ALTURA: | 45 mm |
| ESPESOR: | 9,5 mm |
| TIPO DE LABIO: | CUADRADO |

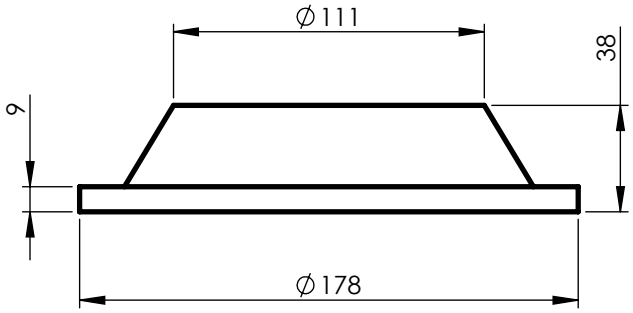


## D99

| | |
|---|---|
| DESCRIPCION: | KNOR 24 7" |
| DIAM. MAYOR: | 178 mm |
| DIAM. MENOR: | 111 mm |
| ALTURA: | 38 mm |
| ESPESOR: | 9 mm |
| TIPO DE LABIO: | CUADRADO |

Ruta A005 y M. Quenon
Tel - Fax: 0358 - 4638824 /4210804
e-mail: metalgomsrl_04@yahoo.com.ar
www.metalgom.com.ar
5800 - Rio Cuarto - Pcia. Cordoba

metalgom CHIRI S.R.L.

# CATALOGO DIAFRAGMAS DE FRENO

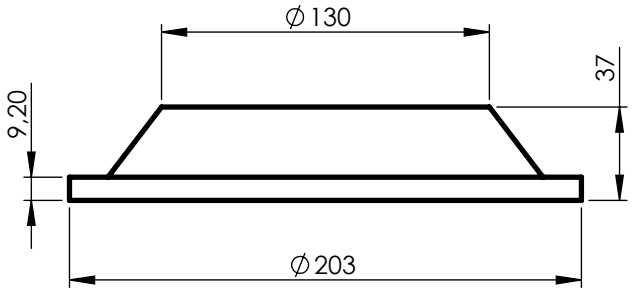


## D96

DESCRIPCION: 11503409 8"

| | |
|---|---|
| DIAM. MAYOR: | 203 mm |
| DIAM. MENOR: | 130 mm |
| ALTURA: | 37 mm |
| ESPESOR: | 9,2 mm |
| TIPO DE LABIO: | CUADRADO |

## D97

DESCRIPCION: 11501486 7"

| | |
|---|---|
| DIAM. MAYOR: | 176 mm |
| DIAM. MENOR: | 126 mm |
| ALTURA: | 30 mm |
| ESPESOR: | 9 mm |
| TIPO DE LABIO: | CUADRADO |

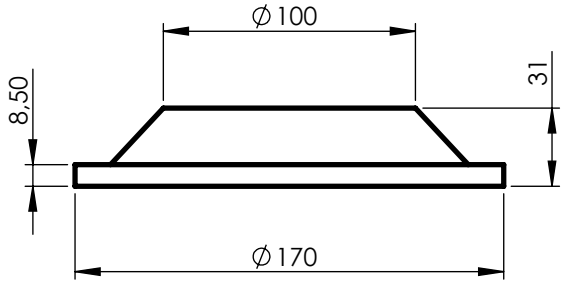


## D98

DESCRIPCION: 11504357 6 3/4"

| | |
|---|---|
| DIAM. MAYOR: | 170 mm |
| DIAM. MENOR: | 100 mm |
| ALTURA: | 31 mm |
| ESPESOR: | 8,5 mm |
| TIPO DE LABIO: | CUADRADO |

Ruta A005 y M. Quenon
Tel - Fax: 0358 - 4638824 /4210804
e-mail: metalgomsrl_04@yahoo.com.ar
www.metalgom.com.ar
5800 - Rio Cuarto - Pcia. Cordoba

metalgom CHIRI S.R.L.

# CATALOGO DIAFRAGMAS DE FRENO

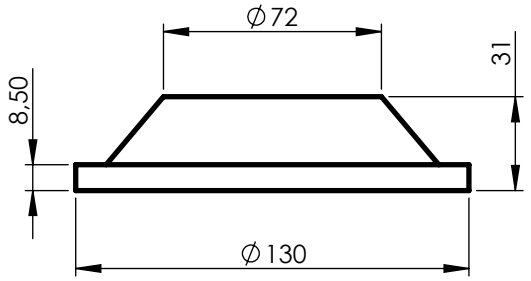


## D125

| | |
|---|---|
| DESCRIPCION: | 234433 5" |
| DIAM. MAYOR: | 130 mm |
| DIAM. MENOR: | 72 mm |
| ALTURA: | 31 mm |
| ESPESOR: | 8,5 mm |
| TIPO DE LABIO: | CUADRADO |

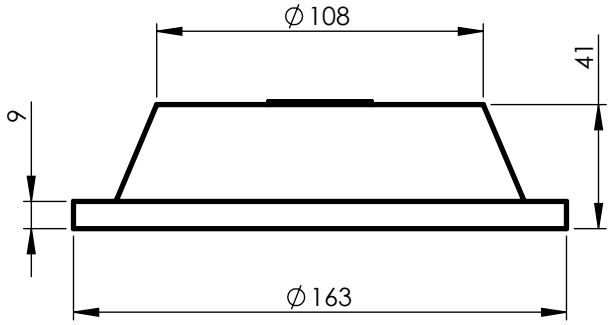


## D128

| | |
|---|---|
| DESCRIPCION: | 897 - 120 - 516 - 4<br>FIAT WABCO |
| DIAM. MAYOR: | 163 mm |
| DIAM. MENOR: | 108 mm |
| ALTURA: | 41 mm |
| ESPESOR: | 9 mm |
| TIPO DE LABIO: | CUADRADO |

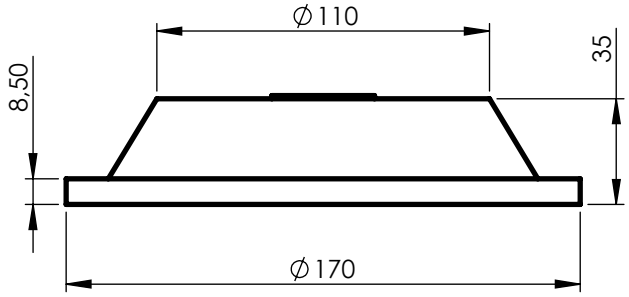


## D129

| | |
|---|---|
| DESCRIPCION: | 897 - 120 - 520 - 4<br>FIAT WABCO |
| DIAM. MAYOR: | 170 mm |
| DIAM. MENOR: | 110 mm |
| ALTURA: | 35 mm |
| ESPESOR: | 8,5 mm |
| TIPO DE LABIO: | CUADRADO |

Ruta A005 y M. Quenon
Tel - Fax: 0358 - 4638824 /4210804
e-mail: metalgomsrl_04@yahoo.com.ar
www.metalgom.com.ar
5800 - Rio Cuarto - Pcia. Cordoba

metalgom CHIRI S.R.L.

# CATALOGO DIAFRAGMAS DE FRENO

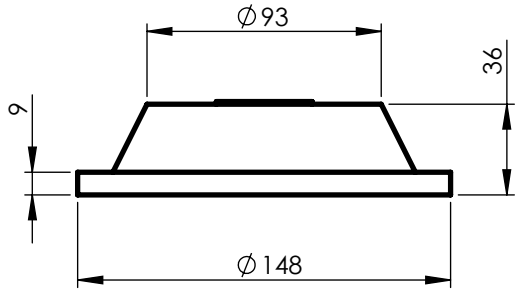


## D130

| | |
|---|---|
| DESCRIPCION: | 897 - 121 - 610 - 4<br>FIAT WABCO |
| DIAM. MAYOR: | 148 mm |
| DIAM. MENOR: | 93 mm |
| ALTURA: | 36 mm |
| ESPESOR: | 9 mm |
| TIPO DE LABIO: | CUADRADO |

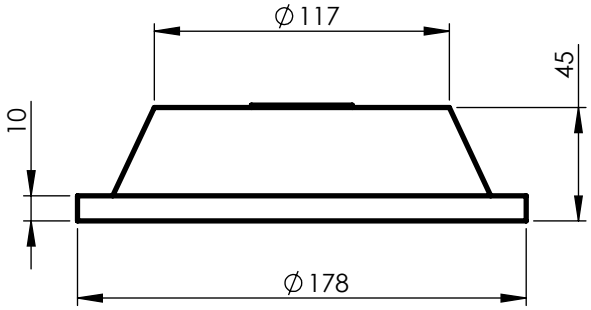


## D131

| | |
|---|---|
| DESCRIPCION: | 897 - 120 - 535 - 4<br>FIAT WABCO |
| DIAM. MAYOR: | 178 mm |
| DIAM. MENOR: | 117 mm |
| ALTURA: | 45 mm |
| ESPESOR: | 10 mm |
| TIPO DE LABIO: | CUADRADO |

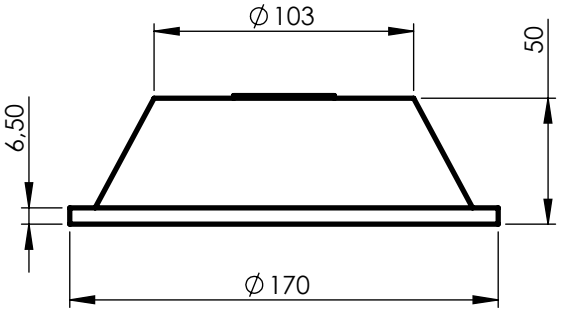


## D134

| | |
|---|---|
| DESCRIPCION: | 897 - 120 - 526 - 4 |
| DIAM. MAYOR: | 170 mm |
| DIAM. MENOR: | 103 mm |
| ALTURA: | 50 mm |
| ESPESOR: | 6,5 mm |
| TIPO DE LABIO: | CUADRADO |

Ruta A005 y M. Quenon
Tel - Fax: 0358 - 4638824 /4210804
e-mail: metalgomsrl_04@yahoo.com.ar
www.metalgom.com.ar
5800 - Rio Cuarto - Pcia. Cordoba

metalgom CHIRI S.R.L.

# CATALOGO DIAFRAGMAS DE FRENO

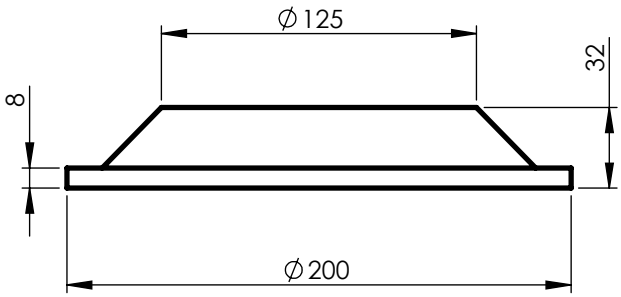


## D152

| | |
|---|---|
| DESCRIPCION: | MASTER DE 8" |
| DIAM. MAYOR: | 200 mm |
| DIAM. MENOR: | 125 mm |
| ALTURA: | 32 mm |
| ESPESOR: | 8 mm |
| TIPO DE LABIO: | CUADRADO |